+386 (0)59 071 390
prodaja@minitec.si
08.09.2026

DRSNIK ZA VERTIKALNIH VRATA

Kod: 211795/0

Klizni element za lagana podizna vrata s vođenjem i spojem protuutega, idealan za montažu na površine bez okvira.

Poveznica na proizvod →

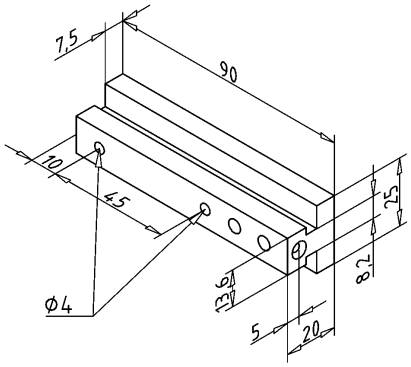

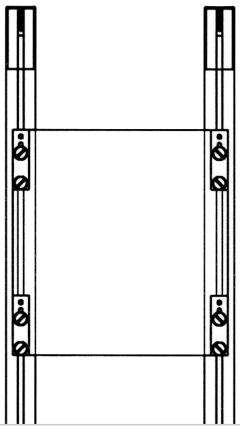

Tehnički podaci/isporučeni artikli

- PE-UHMW, crna
- S pritrdilnim materialom čelik, pocinčan
- Pripravljen za montažo s kablovodom i vpenjanjem
- 2x Ø 4 mm predvrtano za pričvršćivanje površinskega elementa
- Težina = 0,029 kg/kom

Montaža

- Spojite uže protuteže s drsnim napenjalnim elementom
- Pričvrstite kraj kabla s stezaljku
- Zategnite u utor okomitog profila
- Zategnite panelni element
- Upotrijebite vijke, primerne za montažu površinskega elementa, i po potrebi priredite 4 mm provrte na potrebano velikost