+386 (0)59 071 390
prodaja@minitec.si
08.09.2026

ELEMENT OJAČANI 30 L=PO NARUDŽBI

Kod: 212110/5

Element za ojačanje za dodatnu stabilnost aluminijskih konstrukcija s nadogradnjama u izvedbi s potpornim šipkama.

Poveznica na proizvod →

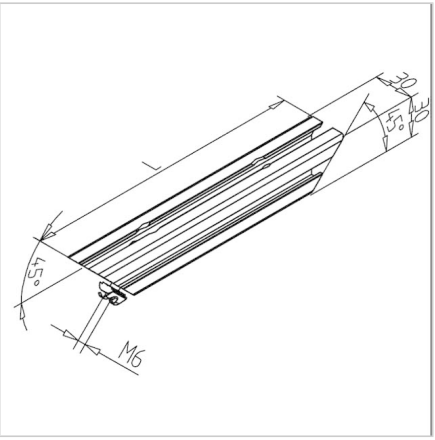

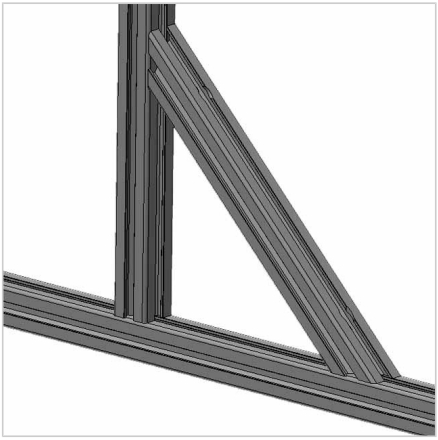

Tehnički podaci/isporučeni artikli

- Aluminij, eloksiran E6/EV1
- Profil 30 x 30, pripravljen za uporabu
- Poševni rez, enostranski ili obojestranski, z utorom za pričvrsni material
- Pričvrsni komplet
- **Prosimo navedite dimenzijo L ter dodatno levi i desni kot (v področju 27°-63°). Priporočljivo s skico ili risbo.**

Montaža

- Zategnite na utor profila ogrodne konstrukcije priloženim pričvrsnim materijalom