+386 (0)59 071 390
prodaja@minitec.si
24.11.2026

JERMEN OKROGLI NBR d5mm A=149mm

Šifra: 211050/4

Povezava do izdelka →

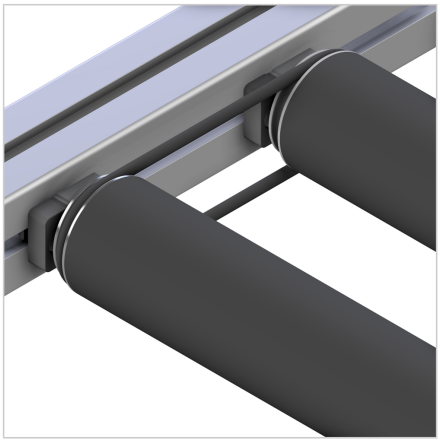

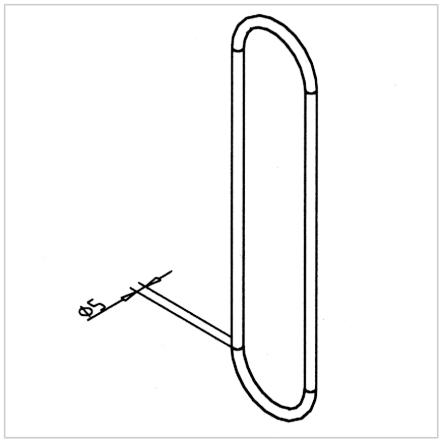

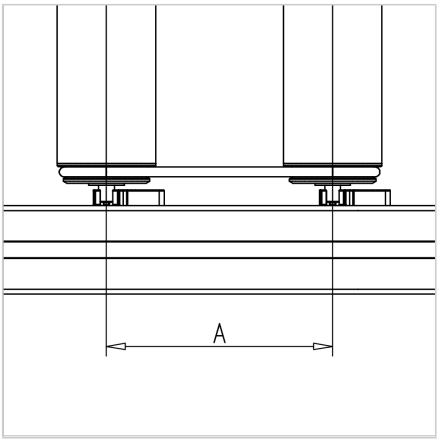

Tehnični podatki / vključeni artikli

- NBR, črna
- Ø 5 mm
- Masa: 0,010 kg/kom

Uporaba

- Pogon valjev med seboj izvedite preko utora v kompletih ležajev. Po možnosti uporabite za nedostopna mesta

Navodila za uporabo / način montaže

- Vstavite jermen v utor prvega valja in pritrdite valj v komplet ležajev
- Jermen ovijte okoli drugega valja in ga pod napetostjo pritrdite v komplet ležajev