+386 (0)59 071 390
prodaja@minitec.si
25.11.2026

KONZOLA VRTLJIVA C-TIRNE CEVI 30

Šifra: 320230/0

Vrtljiva roka s C-profilom 30 omogoča vodljivost in varno upravljanje električnega orodja ter orodja za stisnjen zrak s stabilno podporo.

Povezava do izdelka →



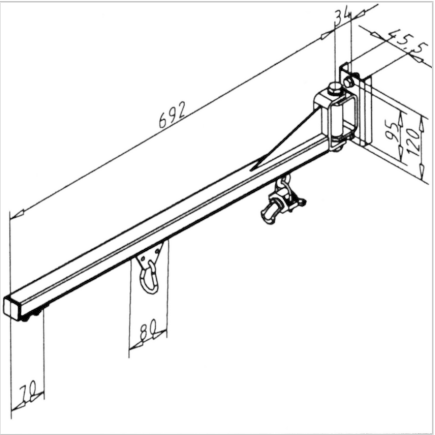



Tehnični podatki / vključeni artikli

- Jeklo, prašno lakirano, sivo
- Zasuk za 180°
- Opremljeno z vozičkom za orodje, držalom za kabel (10-16), končnim zatičem in končno kapico
- Montažni material
- Dolžina: 692 mm
- Nosilnost: 200 N
- Teža = 2,310 kg/kom

Uporaba

- Za stisnjen zrak in električna orodja

Navodila za uporabo / način montaže

- Rahlo nagnjeno nazaj, da neuporabljeno orodje samodejno zdrsne iz delovnega območja
- Privijte na konstrukcijo portala s priloženimi montažnimi elementi
- Opcijsko: ESD izvedba **ident št.** 320230/6