+386 (0)59 071 390
prodaja@minitec.si
04.02.2026

KOTNIK 90 ALU Z MATICAMI

Šifra: 211783/7

Kotnik 90° s kvadratno matico M8 in pozicijskim fiksiranjem za natančno ojačitev in varno pritrditev konstrukcijskih elementov.

Povezava do izdelka →

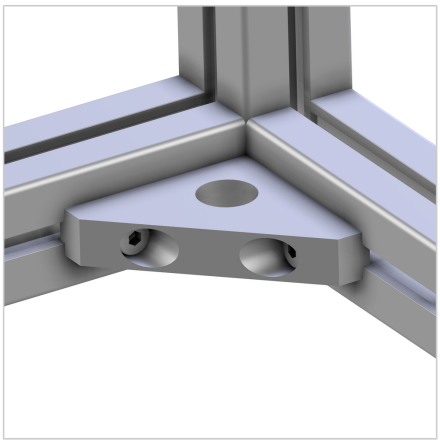

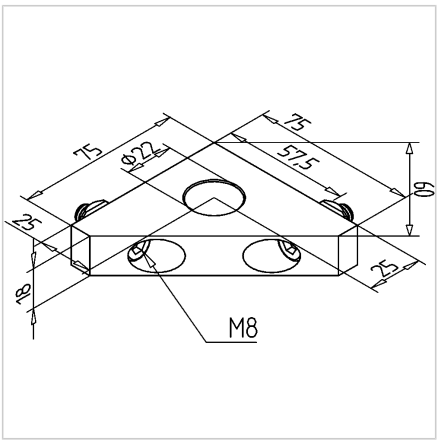

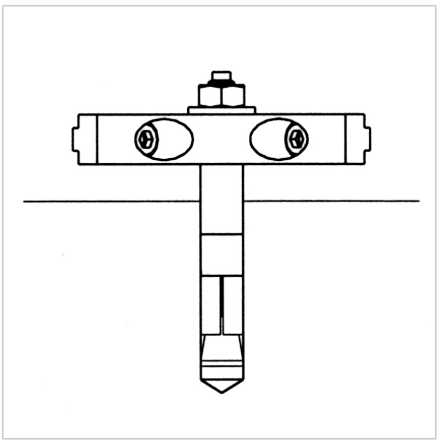

Tehnični podatki / vključeni artikli

- Aluminij, anodiziran E6/EV1
- Vključeni vijaki in matice iz pocinkanega jekla
- Teža = 0,170 kg/kom

Uporaba

- Ojačitev konstrukcij
- Pritrditev notranjih nog ali koles
- Pritrditev na tla in izravnava konstrukcij

Navodila za uporabo / način montaže

- Na strani profila s priloženimi vijaki in maticami
- Na strani tal pritrditi s talnim sidrom