+386 (0)59 071 390
prodaja@minitec.si
21.06.2026

MAGNETNO ZAPIRALO

Šifra: 211753/0

Zanesljiv magnetni zapah za nihajna vrata z močnim oprijemom in hitrim sproščanjem, primeren za pritrditev lahkih površinskih elementov.

Povezava do izdelka →

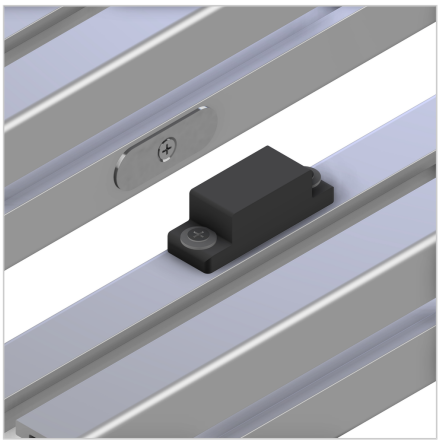

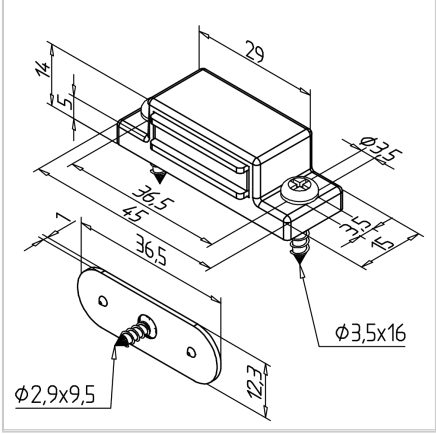

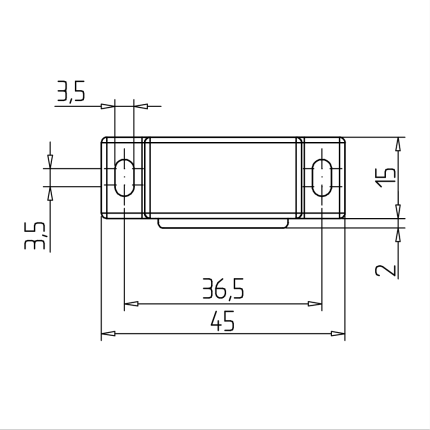

Tehnični podatki / vključeni artikli

- PA, črn
- Nosilna plošča, jeklo, cinkano
- S pritrdilnim materialom jeklo, cinkano
- Držalna sila: 20 N
- Teža = 0,021 kg/kom

Uporaba

- Zaustavitev in hitro sprostitev nihajnih vrat
- Pritrditev lahkih površinskih elementov

Navodila za uporabo / način montaže

- Pritrdite s fiksnim materialom na panel profila