+386 (0)59 071 390
prodaja@minitec.si
25.11.2026

MATICA KV. M6 POCINKANA

Šifra: 211330/0

Kvadratna matica M6 x 13 s pozicijskim fiksiranjem, namenjena natančni in zanesljivi pritrdilitvi v alu profilnih sistemih. Preprečuje vrtenje za stabilne konstrukcije.

Povezava do izdelka →

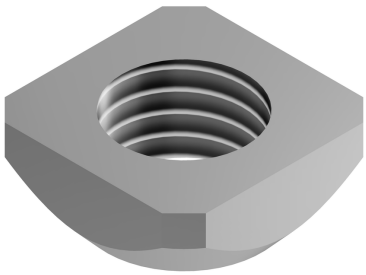

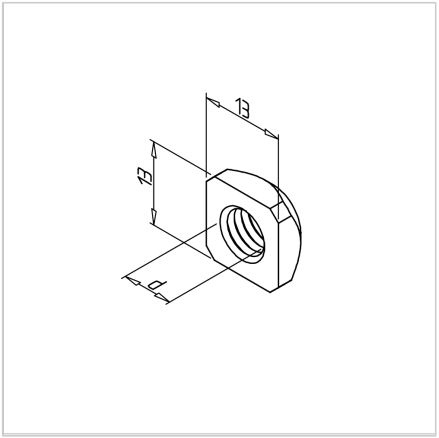

Tehnični podatki / vključeni artikli

- Jeklo, pocinkano
- Navoj (d): M 6
- Teža = 0,005 kg/kos