+386 (0)59 071 390
prodaja@minitec.si
23.11.2026

NOSAČ KONZOLNI ZA 3 KUTIJE

Kod: 320877/0

Nosač za 3 kutije za vijke s pomičnom rukom omogućuje fleksibilno postavljanje materijala i bolju ergonomiju na radnom mjestu.

Poveznica na proizvod →



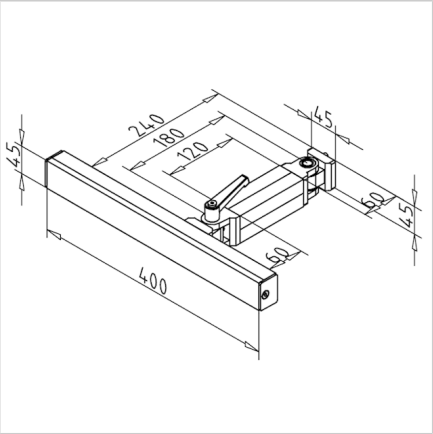

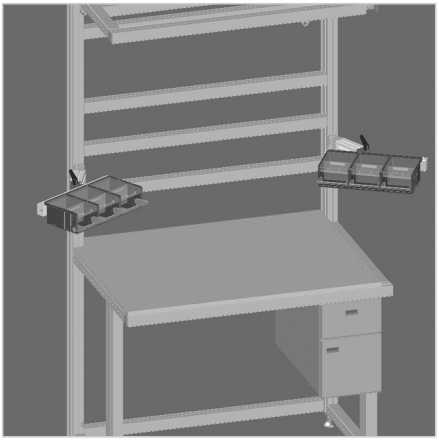

Tehnički podaci/isporučeni artikli

- Profil 45 x 32 F i 45 x 45 F
- Težka spojka i vrtljiva spojka s stikalno ročico ter priloženim montažnim materialom
- nosivost: max. = 100 N
- Težina = 1,916 kg/kom

Montaža

- Montirajte šarka za težke opterećenja na mizo