+386 (0)59 071 390
prodaja@minitec.si
08.09.2026

NOSAČ SIGURNOSNOG PREKIDAČA

Kod: 211359/0

Kutni nosač za sigurnosni prekidač omogućuje pouzdano pričvršćivanje i optimalno pozicioniranje sigurnosnih prekidača.

Poveznica na proizvod →

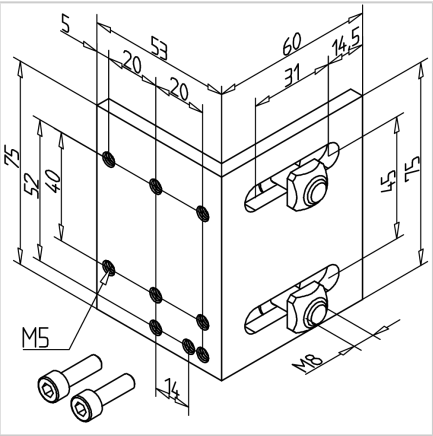

Tehnički podaci/isporučeni artikli

- Aluminij, anodiziran E6/EV1
- S pritrdilnim materialom od čelika, cinkano
- Za uporabo na vertikalnih stebrih, kotni nosilec **ident br.** 211359/7 (kvadratne matice s fiksacijo položaja)
- Težina = 0,128 kg/kom

Montaža

- Pričvrstite s pričvrsnim materijalom na utor profila