+386 (0)59 071 390
prodaja@minitec.si
04.02.2026

ODGON ZOBATEGA JERMENA T45

Šifra: 280614/0

Končnik zobatega jermena T45 za natančen in zanesljiv prenos gibanja v linearnih vodilih.

Povezava do izdelka →

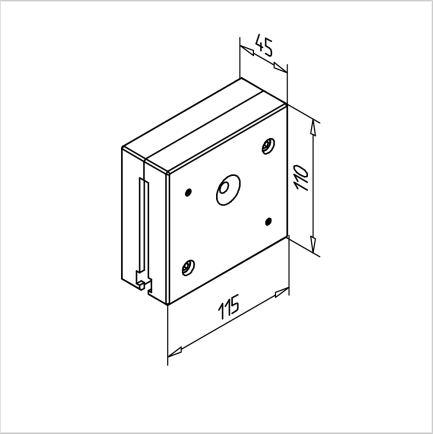

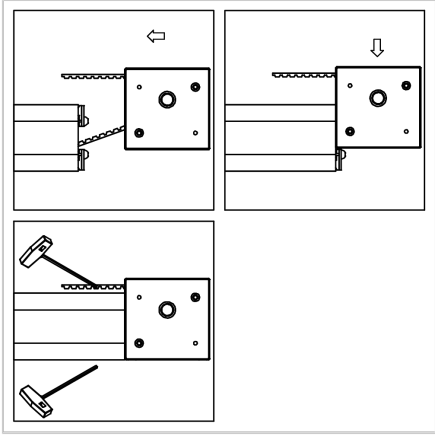

Tehnični podatki / vključeni artikli

- Ohišje 2-delno, anodiziran aluminij
- Povezovalni elementi, jeklo, pocinkano
- Aluminijasto kolo z robniki iz nerjavečega jekla za zobati jermen 32AT10, 19 zob, efektivni premer 60,48 mm
  Potrebna dolžina zobatega jermena znotraj odklona 210 mm
  maks. navor 70 Nm
- Zobato kolo s premerom izvrtine 8 mm, brez klina
- 2 kroglična ležaja