+386 (0)59 071 390
prodaja@minitec.si
08.09.2026

OSIGURAČ OKRUGLE VODILICE LR 16 LIJEVI

Kod: 280809/0

Lijevi element za fiksiranje vratila LR 16 za sigurno pričvršćivanje i pouzdan rad linearnih vodilica pri dinamičkim opterećenjima.

Poveznica na proizvod →

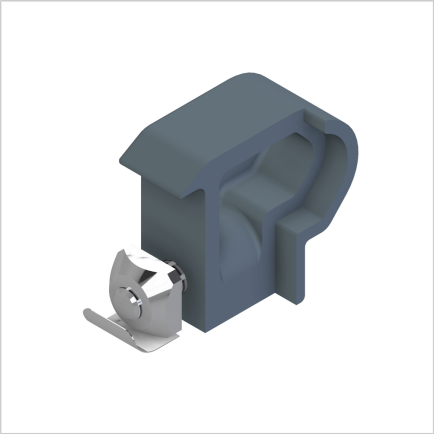

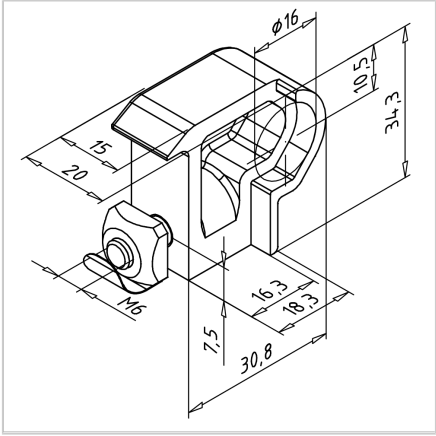

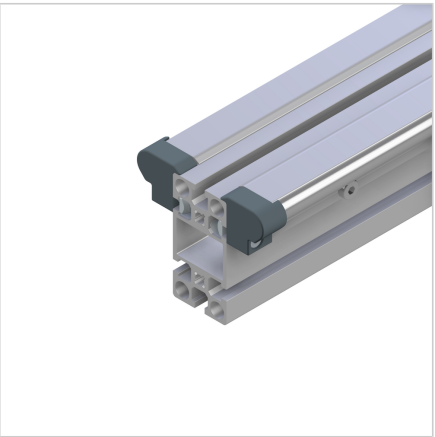

Tehnički podaci/isporučeni artikli

- Aluminij, tlačno lijevan, praškasto lakiran, siv
- S pritrdilnim materialom od čelika, cinkano
- Težina = 0,037 kg/kom

Montaža

- Pričvrstite element na oba krajevima vratila s pričvrstilnim kompletom
- Nije potrebna obrada
- Nosilni profil vratila i vratila moraju biti 15 mm kraća od nosivog profila