+386 (0)59 071 390
prodaja@minitec.si
08.09.2026

PLOŠČATI ŠARKA VELIK

Kod: 210970/0

Ojačana šarka za velika vrata od profila, konstruirana za dugotrajnu uporabu u robusnim industrijskim primjenama.

Poveznica na proizvod →

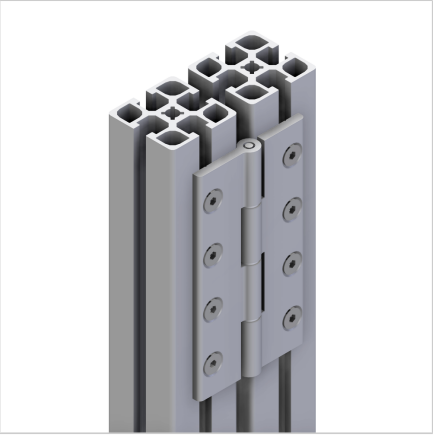

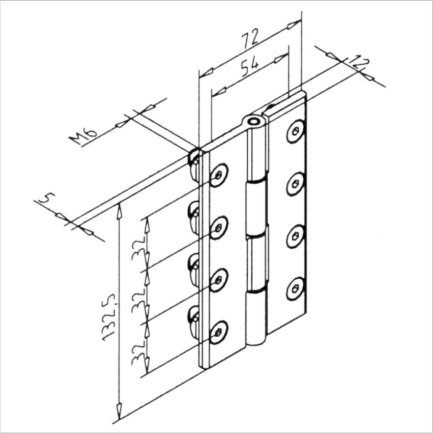

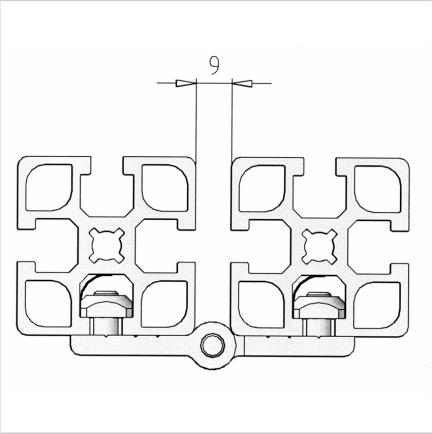

Tehnički podaci/isporučeni artikli

- Aluminij, eloksiran E6/EV1
- Z gredjo od nehrđajućeg čelika
- Uključeni vijci i matice od pocinčanog čelika
- Težina = 0,235 kg/kom

Montaža

- Zategnite tesno na profilno utor priloženim vijcima i maticama