+386 (0)59 071 390
prodaja@minitec.si
24.11.2026

POGON ZOBATEGA JERMENA T90_11

Šifra: 280082/2

Končnik zobatega jermena T90 _11 zagotavlja natančen in zanesljiv prenos gibanja v linearnih vodilih.

Povezava do izdelka →



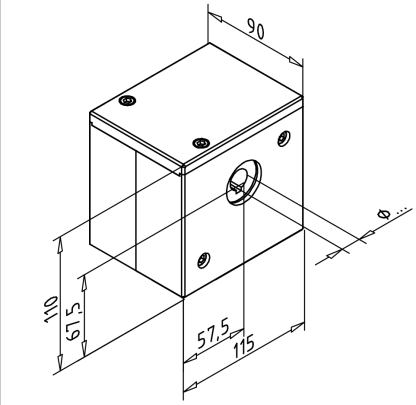

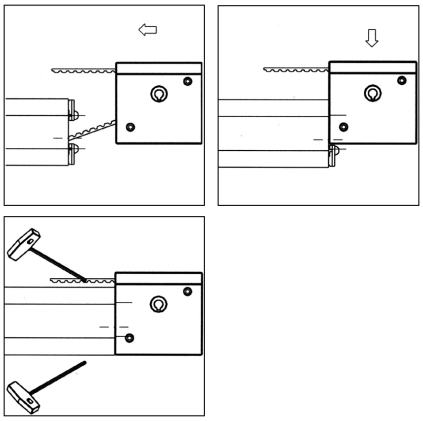

Tehnični podatki / vključeni artikli

- Ohišje 3-delno, eloksiran aluminij
- Povezovalni elementi iz jekla, pocinkani
- Aluminijasto kolo z nerjavečimi robniki za zobati jermen 32AT10
  19 zob, učinkoviti premer 60,48 mm
  Potrebna dolžina zobatega jermena v odbojnem območju: 210 mm
  Max. navor 130 Nm
- Kolo z izvrtino 11 mm in utorom za klin 4 mm
- 2 krogljična ležaja
- Teža = 2,800 kg/kom

Uporaba

- Vsa Minitec linearna vodila

Navodila za uporabo / način montaže

- Pripravite vodila z navojem M8 na obeh straneh, privijte Power-Lock pritrdilni element **ident št.** 211018/0
- Vodite zobati jermen skozi reverzno enoto
- Vstavite enoto končnika od zgoraj
- Privijte Power-Lock pritrdilni element
- Zategnite zobati jermen
- Za montažo korozijsko odporne različice uporabite profilni priključek H **ident št.**211018/1