+386 (0)59 071 390
prodaja@minitec.si
24.11.2026

POGON ZUPČASTOG REMENA T45_14 NEHRĐAJUĆI

Kod: 280615/3

Završni element zupčastog remena T45 _14 od nehrđajućeg čelika za precizan i pouzdan prijenos gibanja u linearnim vodilicama.

Poveznica na proizvod →



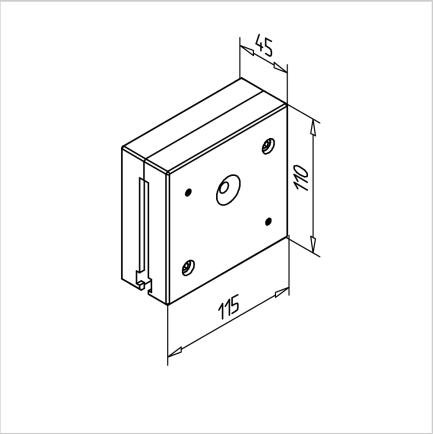

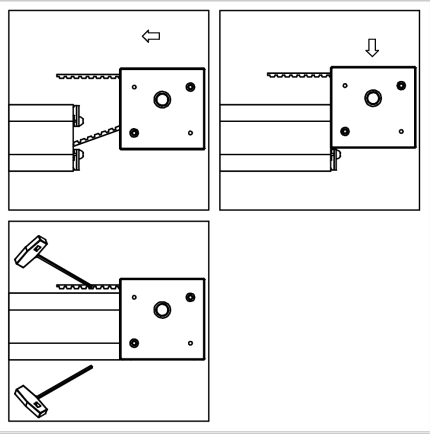

Tehnički podaci/isporučeni artikli

- Kućište 2-delno, eloksiran aluminij
- spojni elementi od nehrđajućeg čelika
- Aluminijasto kotač z nerjavečimi robniki za zupčasti remen 32AT10, 19 zuba, efektivni promjer 60,48 mm. potrebna duljina zupčastog remena v odbojnem području: 210 mm
  Max. navor 70 Nm
- kotač z izvrtino 14 mm i utorom za klín 5 mm
- 2 kuglična ležaja
- Težina = 1,235 kg/kom

Montaža

- Naredite navoj M8 na oba krajevima vodila, zategnite Power-Lock pričvrsni element **ident. br.** 211018/1
- Vodite zupčasti remen kroz obrnuto jedinicu
- Umetnite jedinicu graničnika od gore
- Zategnite Power-Lock pričvrsni element