+386 (0)59 071 390
prodaja@minitec.si
08.09.2026

POLICA ŠKATEL ZA ODLAGANJE 3X3

Kod: 320876/0

Polica za 9 plastičnih kutija omogućuje bolju organizaciju, jednostavan pristup i preglednost materijala na radnom mjestu.

Poveznica na proizvod →

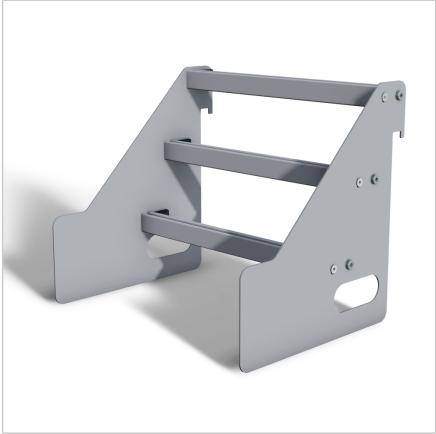

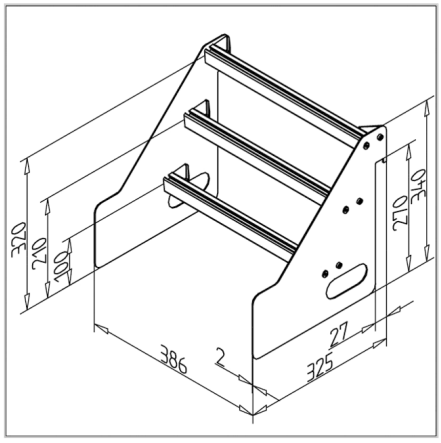

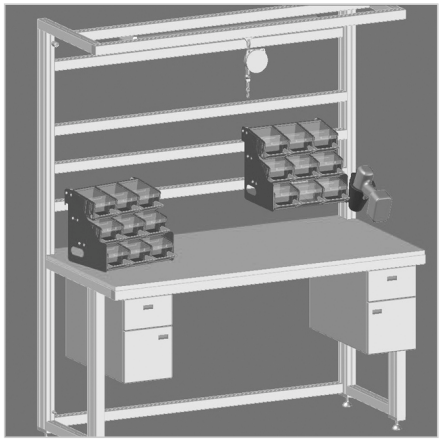

Tehnički podaci/isporučeni artikli

- Stranske plošče jeklene, praškasto barvane, sive
- Vmesni nosilci profila 23 x 30
- Dobava kot sestavni komplet
- Komplet za pritrjevanje
- Težina = 3,400 kg/kom

Montaža

- Zategnite profile na stranske ploče priloženimi montažnimi kutnici i montažnim materijalom