+386 (0)59 071 390
prodaja@minitec.si
04.02.2026

PROFIL 45X32 F

Šifra: 201055/0

Alu profil 45 x 32 F za trdne konstrukcije in enostavno sestavljanje. Alu profili za sestavljanje in konstrukcije za industrijo in strojegradnjo.

Povezava do izdelka →

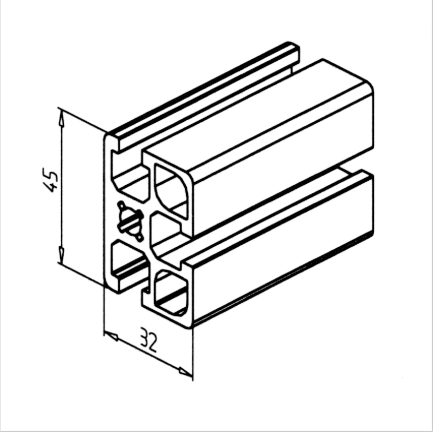

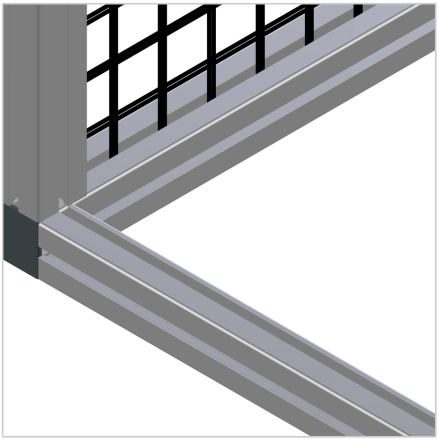

Tehnični podatki / vključeni artikli

- Aluminij, ekstrudiran, eloksiran E6/EV1
- I_x = 10,189 cm^4
- I_y = 6,499 cm^4
- w_x = 4,528 cm^3
- w_y = 3,762 cm^3
- IT = 2,494 cm^4
- Teža = 1,588 kg/m
- Dolžina droga = 6 m
- Pakirna enota = 48 m

Uporaba

- Vse vrste konstrukcij z zaprto stranjo profila
- Mize
- Okviri
- Drsna vrata
- Vodila

Navodila za uporabo / način montaže

- Minitec Power-Lock spojni element
- Kotnik 19 / 25 / 45 / 45 x 90 GD-Z
- Vijačni priključek
- Vijačni spoj