+386 (0)59 071 390
prodaja@minitec.si
23.11.2026

PROFIL DRSNI 8 - 25

Šifra: 221088/0

Drsna letev 8 - 25 omogoča gladko drsenje, stabilno podporo obdelovancem in zanesljivo vodenje dvižnih vrat ter izvlekov.

Povezava do izdelka →



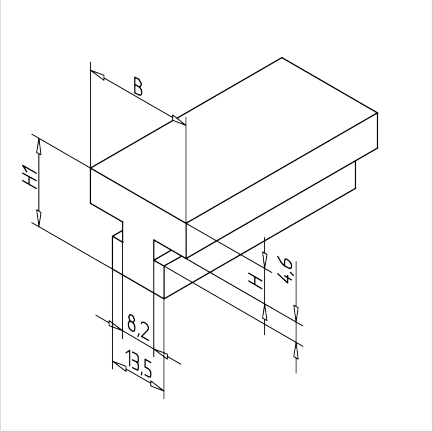



Tehnični podatki / vključeni artikli

- PE-UHMW, obdelan, črn
- Š = 25 mm
  V = 7,5 mm
  V1 = 20 mm
- Teža = 0,314 kg/m
- Dolžina palice = 2 m

Uporaba

- Drsna podpora
- Nosilec obdelovanca
- Vodilo za dvižna vrata
- Drsniki

Navodila za uporabo / način montaže

- Vstavite v utor profila
- Za zmanjšanje trenja pri gibljivih delih priporočamo uporabo drsnega profila v krajših kosih z največjo dolžino 100 mm