+386 (0)59 071 390
prodaja@minitec.si
08.09.2026

RUČKA 32 BEZ KLJUČAVNICE (SIVI)

Kod: 211087/4

Ručka za vrata 32 u sivoj boji za sigurno i pouzdano zatvaranje zaštitnih vrata i panela u industrijskim okruženjima.

Poveznica na proizvod →

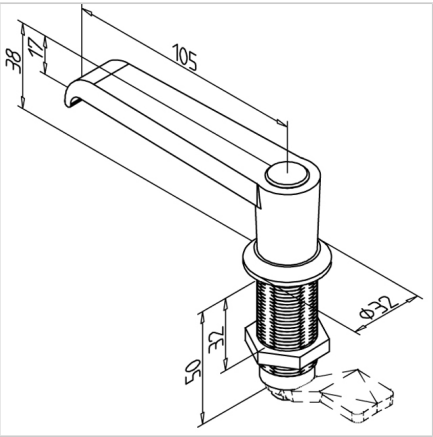

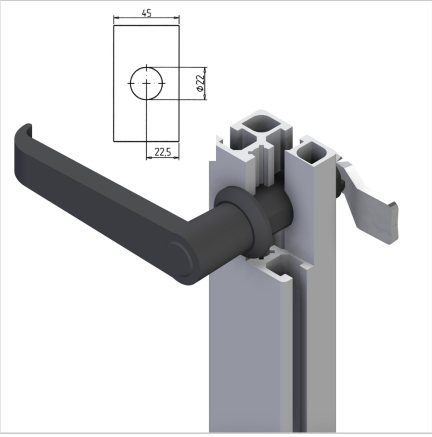

Tehnički podaci/isporučeni artikli

- Ročaj PA, siva
  Kućište DG Zn GD Zn, siva
- S montažnom maticom od čelika, pocinčanom
- Bez ključavnic
- Na zahtevo na voljo tudi v črni barvi, **ident br.** 211087/2
- Težina = 0,172 kg/kom

Montaža

- Preporučeno: izbušite provrt Ø 22 mm na sredini profila, zaštita protiv okretanja F **ident. br.** 210941/0
- Za osiguranje zaštite protiv okretanja se može alternativno izraditi utor s dimenzije SW 20,1 mm
- Z ručkom s nazubljenom kukom zategnitepričvrstilno maticu s zadnje strani