+386 (0)59 071 390
prodaja@minitec.si
24.11.2026

T-SLOT PLOČICA 135 NEHRĐAJUĆA

Kod: 210987/0

T-letva 135 H od nehrđajućeg čelika za produživanje alu profila i pričvršćivanje valjnih elemenata u vodilici LW.

Poveznica na proizvod →



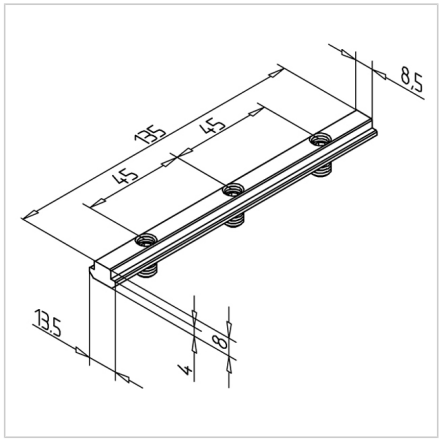



Tehnički podaci/isporučeni artikli

- Nehrđajući čelik
- 3 pričvrsni čepi M8 z notranjim šestkotnikom SW4
- Težina = 0,090 kg/kom

Montaža

- Umetnite u utor profila
- Pritegnite pričvrsnim vijkom
- Nije potrebna dodatna obrada
- Kod profila većih poprečnih presjeka ili većih opterećenja potrebno je upotrijebiti više steznih letvica
- Pritezanjem vijaka letvica s T-utorom čvrsto prianja uz bočne strane utora