+386 (0)59 071 390
prodaja@minitec.si
24.11.2026

T-SLOT PLOČICA 90 NEHRĐAJUĆA

Kod: 210992/0

T-letva 90 od nehrđajućeg čelika za produživanje alu profila i pričvršćivanje valjnih elemenata u vodilici LW.

Poveznica na proizvod →



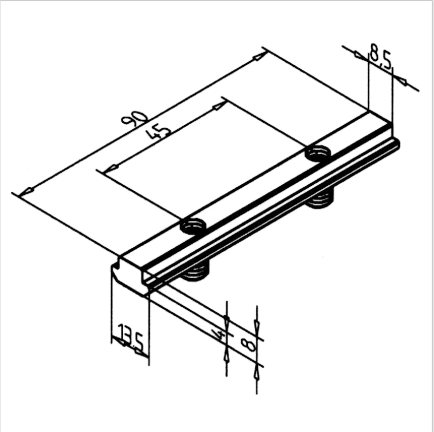



Tehnički podaci/isporučeni artikli

- Nehrđajući čelik
- 2 pritrdilna čepa M8 z notranjim šestkotnikom SW 4
- Težina = 0,059 kg/kom

Montaža

- Umetnite u utor profila
- Zategnite s pričvrsnim vijkom
- Bez potrebe za obradom
- Pri većim presjecima profila ili većim opterećenjima je potrebno uporabiti više steznih traka
- S zatezanjem vijka se letev s T-utorom čvrsto oprime bočnih strani utora