+386 (0)59 071 390
prodaja@minitec.si
06.05.2026

VAROVALO PROTI DVIGU VISEČIH VRAT

Šifra: 212003/0

Zaklep za drsna vrata zagotavlja varno zaklepanje vrat v odprtih in zaprtih končnih položajih za zanesljivo uporabo.

Povezava do izdelka →

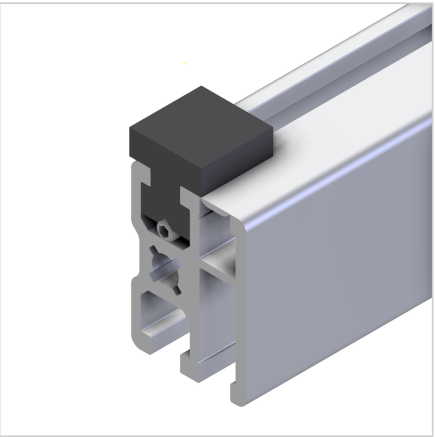

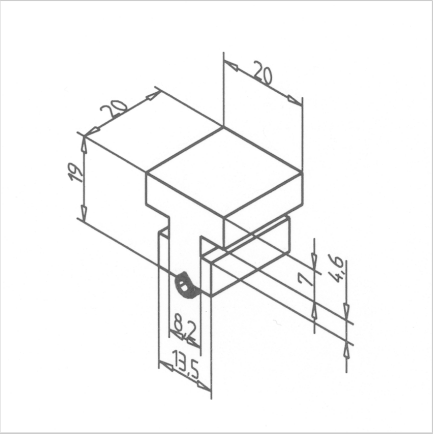

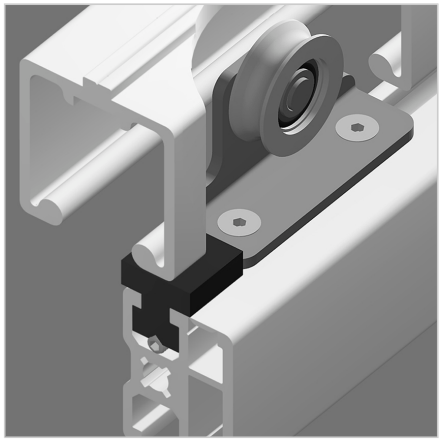

Tehnični podatki / vključeni artikli

- PE-UHMW, črna
- S pritrdilnim materialom iz pocinkanega jekla
- Teža = 0,009 kg/kos

Uporaba

- Zavarovanje drsnih vrat proti dvigu
- Zmanjšanje nihajnega gibanja

Navodila za uporabo / način montaže

- Vstavite varnostni zatič na sprednjo stran v zgornji profil drsnih vrat
- Pritrdite na dno utora s stranskim vijakom z uporabo priloženega navojnega zatiča
- Namestite končni pokrov