+386 (0)59 071 390
prodaja@minitec.si
06.05.2026

VOZIČEK LINEARNI LR 6 S POKROVI NERJAVEČ

Šifra: 280139/1

Linearni voziček LR 6 iz nerjavečega jekla s pokrovom za zaščito pred prahom in umazanijo ter zanesljivo in natančno drsenje po linearnih vodilih v zahtevnih okoljih.

Povezava do izdelka →

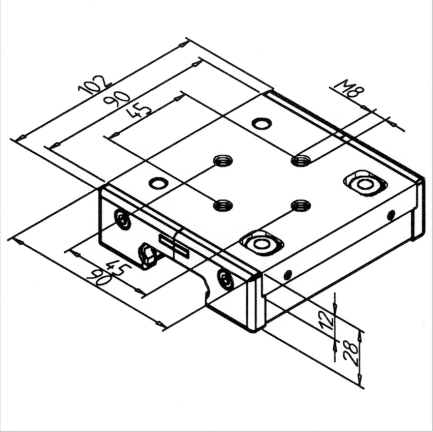

Tehnični podatki / vključeni artikli

- Aluminij + jeklo
- 4 dvojna kolesca LR 6
- Montirana z koncentričnimi pritrdilnimi vijaki
- Pokrovi z mazalnim filcem
- Teža = 0,458 kg/kos

Uporaba

- MiniTec sistemi linearnih vodil LR 6
- Rokovalne naprave
- Vodenje velikih predalov
- Vrata
- Za vodilo **ident št.** 280525/0

Navodila za uporabo / način montaže

- Linearni voziček namestite na vodilo
- Nastavite kolesca z Allen ključem SW 2.5 brez zračnosti
- Privijte kolesca z navorom 15 Nm
- Nasičite mazalne filce z ustreznim oljem