+386 (0)59 071 390
prodaja@minitec.si
25.11.2026

VOZIČEK ZA OKROGLI KABEL C - TIRNE CEVI

Šifra: 320225/0

Povezava do izdelka →



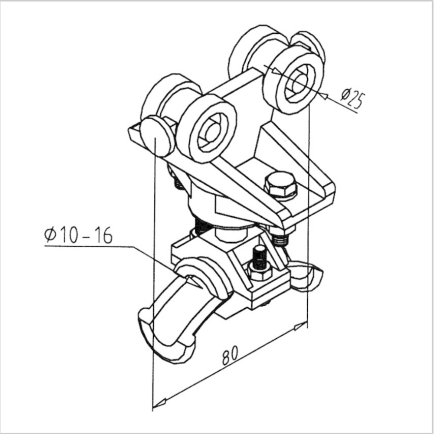



Tehnični podatki / vključeni artikli

- Plastika, rumena
- Nosilno telo: plastika, rumena
- 4 plastična kolesca
- Nosilnost: 8 kg
- Teža = 0,135 kg/kom

Uporaba

- Gladko vozeče vodilo za linije
- Obesitev cevi in cevk

Navodila za uporabo / način montaže

- Potisnite v C-profilno vodilo, konce pritrdite z omejevalnim zatičem