+386 (0)59 071 390
prodaja@minitec.si
04.02.2026

VOZIČEK ZA ORODJE C-TIRNE CEVI 30

Šifra: 320224/0

Povezava do izdelka →

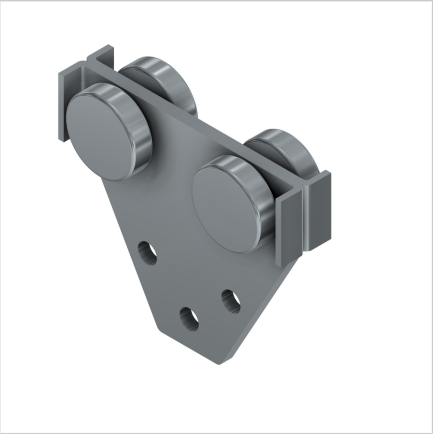

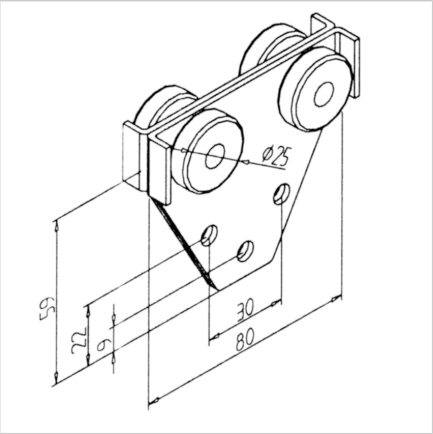

Tehnični podatki / vključeni artikli

- Jeklo, pocinkano
- 4 kolesa, pocinkana, kroglični ležaji z zaporo na obeh straneh
- ESD-kompatibilno
- Nosilnost: 16 kg
- Teža = 0,210 kg/kom

Uporaba

- Viseča namestitev orodja na delovnem mestu

Navodila za uporabo / način montaže

- Potisnite v C-profilno vodilo, konce pritrdite z omejevalnim zatičem