+386 (0)59 071 390
prodaja@minitec.si
23.11.2026

VPENJALNI PROFIL ZA POLNILO - DVOJNI

Šifra: 201018/0

Povezava do izdelka →

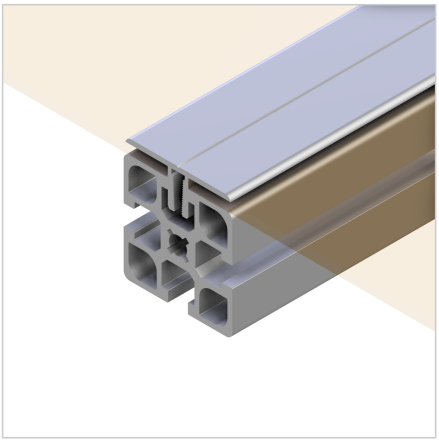

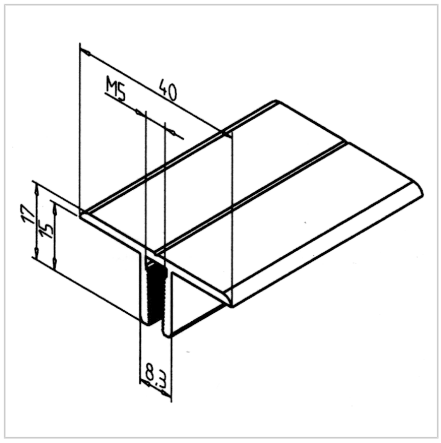

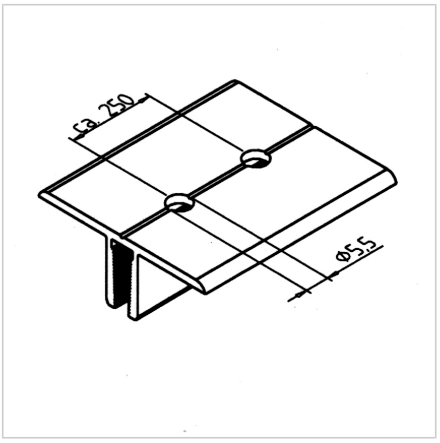

Tehnični podatki / vključeni artikli

- Aluminij, ekstrudiran, anodiziran E6/EV1
- Teža = 0,375 kg/m
- Dolžina palice = 6 m

Uporaba

- Priklop plošč na zunanji strani v območju spoja
- Prejem površinskih elementov z največjo debelino 10 mm

Navodila za uporabo / način montaže

- Izvrtajte Ø 5,5 mm za nastavitveni vijak M5 v mrežnem razmiku približno 250 mm
- Vstavite v utor profila in pritrdite z nastavitvenim vijakom M5 x 12 **ident št.** 21.1381/0
- Glej tudi profil za pritrditev površin **ident št.** 201025/0