+386 (0)59 071 390
prodaja@minitec.si
20.12.2025

VRTALNA PRIPRAVA VEL. 30

Šifra: 261065/0

Šablona za vrtanje lukenj v alu profile serije 30 zagotavlja natančne luknje, hitrejšo obdelavo profilov in enostavno montažo konstrukcij.

Povezava do izdelka →

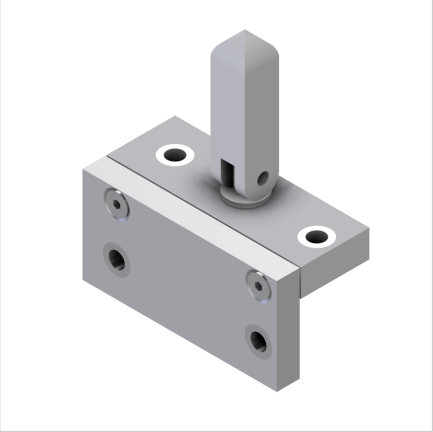

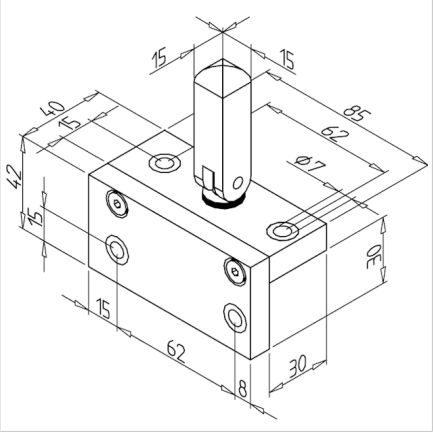

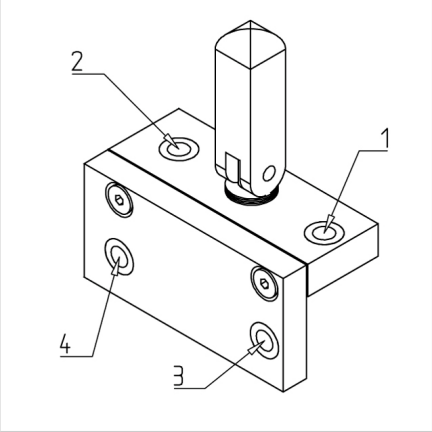

Tehnični podatki / vključeni artikli

- Jekleni vodilni vložki Ø 7 mm
- Ekscentrična objemka
- Material: aluminij
- Teža = 0,282 kg/kos

Uporaba

- 1) Pozicioniranje stopnjastega vrtanja za vijak
- 2) Povezovalni vrt na profilni plošči za pnevmatske vijake
- 3) Predvrtanje za stopnjasto vrtanje za vijak profila 32 x 32
- Primerno za vse profile profilne serije 30

Navodila za uporabo / način montaže

- Pričvrstite vrtalno pripomoček na utor profila in izvrtajte z ustreznim svedrom skozi priloženi vložek
- Vrtina Ø 7 mm se lahko zapre z zamaškom 7 **ident št.** 221215/1, uporablja se za naše zaprte T-utor profile